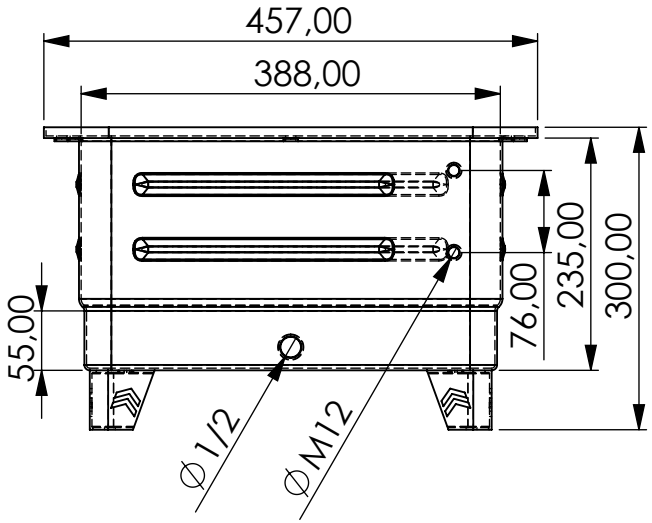

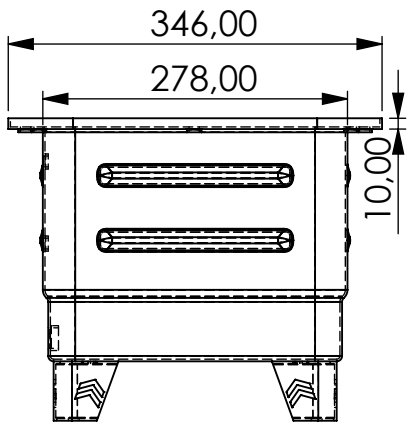

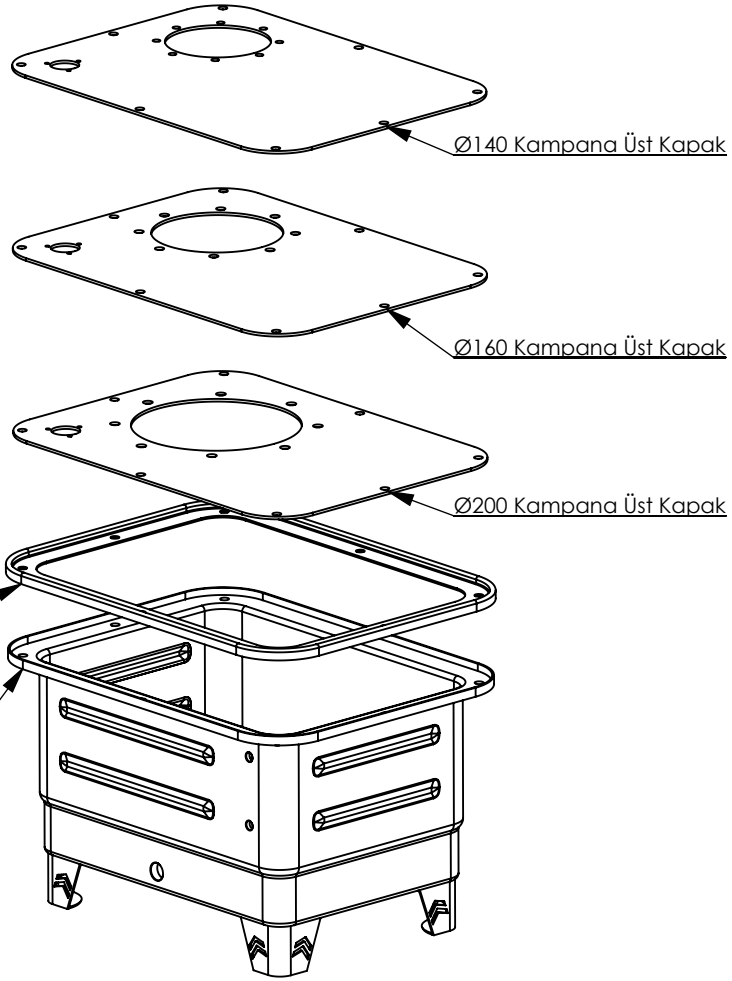

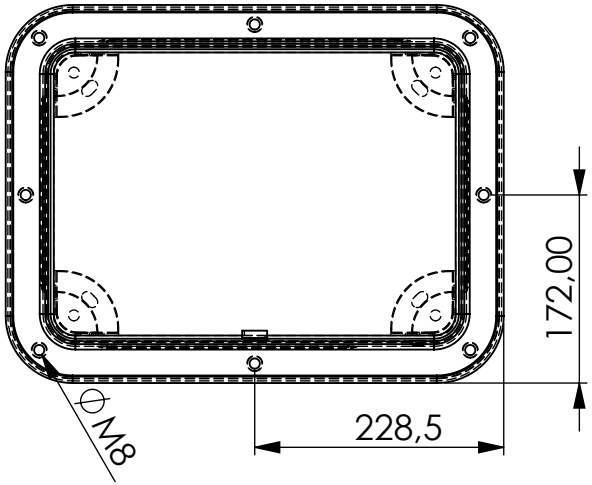

AKSİ BELİRTİLMEDİĞİ SÜRECE:
BOYUTLAR MİLİMETREDİR
YÜZEY CİLASI:
TOLERANSLAR:
DOĞRUSAL:
AÇISAL:

BİTİRME:

TEKNİK RESMİ ÖLÇEKLENDİRMEYİN

REVİZYON A

	İSİM	İMZA	TARİH
ÇİZEN			
DENET.			
ONAY.			
ÜRET.			
KALİTE			

Türk Sanayi Market
www.turksanayimarket.com

BAŞLIK:
25 Litre Kaynaksız Kare Tank

RESİM NO.

A3

ÖLÇEK:1:7

SAYFA 1 / 1